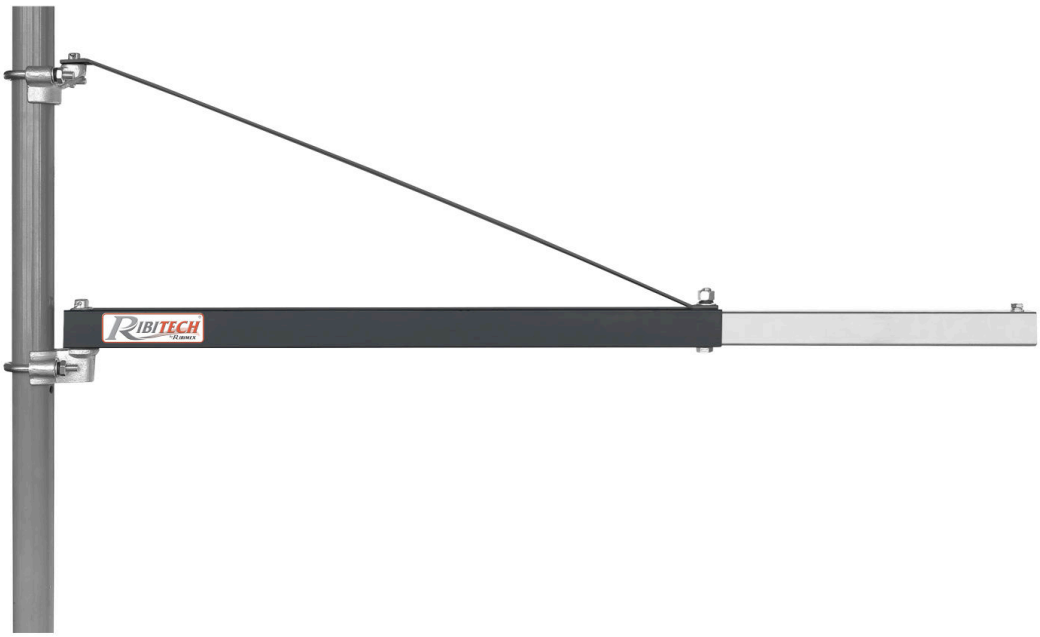

PP121

FR **POTENCE PIVOTANTE POUR PALAN ELECTRIQUE**
Manuel d'instructions et d'utilisation

EN **HOIST PIVOTING FRAME**
User and maintenance manual

IT **BRACCIO GIREVOLE PER PARANCO ELETTRICO**
Manuale di istruzioni e di manutenzione

Art. Nr. : PP121
Made in PRC
Imported by: Ribimex Italia srl



AVERTISSEMENT:
Lire et assimiler ce manuel avant d'assembler ou d'utiliser ce produit.
Une utilisation incorrecte du produit pourrait causer de graves blessures et des dommages.
Conserver ce manuel pour pouvoir le consulter ultérieurement.



WARNING:
Carefully read this instruction manual before operating this appliance.
Incorrect operation may cause injury and/or damages.
Please keep this manual for future reference.



AVVERTENZA:
Leggere attentamente questo manuale di istruzioni prima di utilizzare il prodotto.
Il funzionamento non corretto può causare lesioni e/o danni.
Conservare il presente manuale per futuri consulti.

I. CARACTERISTIQUES

Référence	PP121
Modèle / Type	HST-300-1100B
Longueur	0,75m à 1,10m
Capacité de levage	600Kg à 0,80m 300Kg à 1,20m
Angles de pivotement	-45º to +45º

II. CONSIGNES DE SÉCURITÉ

Avant d'utiliser ce produit, veuillez lire et assimiler l'ensemble des consignes de sécurité.
Il convient de toujours suivre les consignes de sécurité afin de réduire les risques d'incendie, de choc électrique, de blessures et de dommages.

2.1- Symboles

	Signale un risque de blessures graves et/ou dommages et/ou de détérioration du produit en cas de non respect des consignes
	Lire le mode d'emploi.
	Tenir les personnes (spécialement les enfants) et animaux à distance du produit et de la zone de travail.

2.2- Consignes générales de sécurité

1. Garder l'aire de travail propre
Des aires de travail et des établis encombrés sont source d'accidents et de blessures.
Installer la potence dans un lieu qui permette un mouvement et une pivotement sans encombres.
2. Tenir compte de l'environnement de l'aire de travail
Garder l'aire de travail bien éclairée (lumière naturelle ou artificielle suffisante).
3. Garder les enfants éloignés
Ne pas laisser les spectateurs toucher le produit.
Il est recommandé de maintenir tous les spectateurs (spécialement les enfants) éloignés de produit et de l'aire de travail.
L'appareil ne doit pas être laissé à la portée des enfants ou dans l'environnement des enfants. Ne laissez jamais des enfants l'utiliser. Il convient de surveiller les enfants pour s'assurer qu'ils ne jouent pas avec l'appareil.
4. Ranger le produit en état de repos
Lorsqu'il n'est pas utilisé, il est recommandé de ranger le produit hors de portée des enfants.
5. Ne pas forcer sur le produit
Le produit travaillera mieux et sera plus sûr à la capacité et à l'usage pour lesquels il est prévu.
N'utilisez pas ce produit pour des travaux auxquels il n'a pas été destiné. Il exécutera mieux son travail et d'une manière plus sûre, s'il est uniquement utilisé pour l'usage auquel il a été destiné.
6. Utiliser le produit approprié
Ne pas forcer des produits ou accessoires légers à effectuer des travaux normalement réalisés avec des produits plus lourds.
7. S'habiller correctement
Lors de l'installation, ne pas porter des vêtements amples ou des bijoux, ils peuvent être happés par

des parties en mouvement.
Porter une coiffe de protection pour maintenir les cheveux longs.
8. Utiliser des équipements de protection
Lors de l'installation, Porter des équipements de protection appropriés aux conditions et à l'environnement de travail.
Le cas échéant, porter casque, lunettes de sécurité, protection auditive, masque anti-poussières, gants et chaussures de protection pour réduire le risque de blessures lors de l'utilisation ou le maniement du produit.
9. Ne pas présumer de ses forces
Toujours garder une position de travail stable et un bon équilibre lors de l'utilisation ou le maniement du produit.
10. Entretenir le produit avec soin
Maintenir le produit propre pour une meilleure et plus sûre performance.
11. Rester vigilant
Surveiller ce que vous faites. Faire preuve de bon sens.
Ne pas utiliser le produit quand on est fatigué, sous l'influence de l'alcool, de médicaments ou de drogues.
12. Vérifier les pièces endommagées
Avant d'utiliser ou de réutiliser le produit, il est recommandé de le vérifier soigneusement pour déterminer s'il peut fonctionner correctement et remplir sa fonction.
13. Avertissements
L'utilisation de tout accessoire, autre que ceux recommandés dans les instructions, peut présenter un risque de blessures des personnes et animaux et de dommages aux biens.
L'utilisateur et/ou l'opérateur du produit sont seuls responsables des dommages et blessures causés aux biens et aux personnes.
14. Faire réparer le produit par du personnel qualifié
Sauf indications contraires dans les instructions, il est recommandé de faire réparer correctement ou remplacer, par un service agréé, toute pièce endommagée.
15. Remarques
Les consignes de sécurité et les instructions indiquées dans la présente notice ne sont pas en mesure d'illustrer d'une manière exhaustive toutes les conditions et les situations qui peuvent se produire.
L'utilisateur et/ou l'opérateur doivent utiliser le produit avec bon sens et prudence notamment en ce qui concerne ce qui n'est pas indiqué dans ce manuel.

2.3- Consignes de sécurité concernant l'utilisation

1. L'utilisation de ce produit est interdite aux enfants et adolescents.
2. Seuls des adultes ayant reçu des instructions adéquates doivent utiliser ce produit.
Cet appareil n'est pas prévu pour être utilisé par des personnes (y compris les enfants) dont les capacités physiques, sensorielles ou mentales sont réduites, ou des personnes dénuées d'expérience ou de connaissance, sauf si elles ont pu bénéficier, par l'intermédiaire d'une personne responsable de leur sécurité, d'une surveillance ou d'instructions préalables concernant l'utilisation de l'appareil.

III. MISE EN ROUTE

3.1- Déballage

- Retirez le produit de son emballage.
- Vérifiez que le produit et accessoires ne présentent de dégâts.

3.2- Montage

3.2.2- PP121

1) Assembler la barre d'extension telle que représentée sur la fig.3
2) Lors du montage du palan, veillez à positionner les blocs caoutchouc sous les bras de fixation afin d'éviter tout risque de glissement.

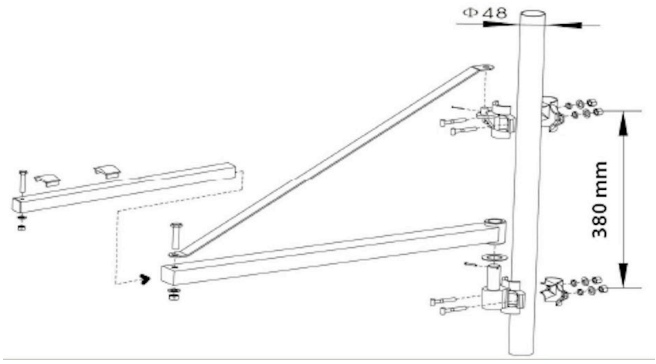

Fig.3

IV. UTILISATION

4.1- Usage destiné :

La potence est destinée à des minis palans électriques (dans les limites de la capacité de levage).
La potence est destinée à supporter qu'un seul palan.

4.2- Utilisation :

1) Choisir le palan électrique adéquat
2) Assurez-vous que le mât cantilever est correctement serré et ne présente pas de possibilité de glissement.
3) Après l'installation, procéder aux vérifications suivantes au moins 2 fois:
a) essai de levage à vide
b) essais de pivotement à 45° à gauche et à droite
c) Ensuite, ajoutez la charge à sa capacité assignée et soulevez-la lentement.
4) Après avoir terminé le test, veillez à serrer les boulons

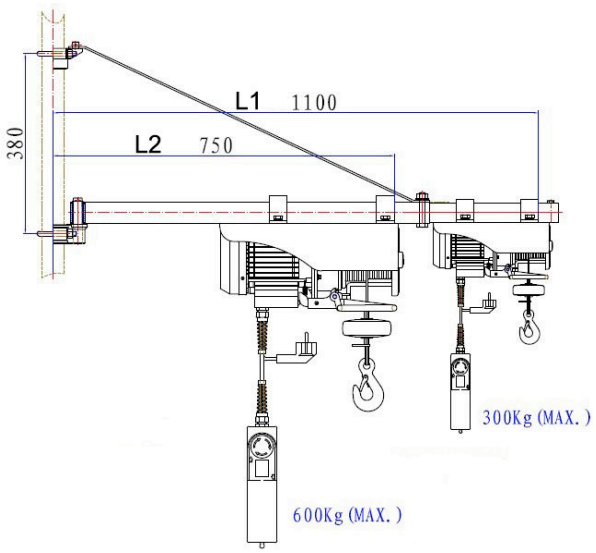

Fig.4

4.3- Conseils d'utilisation

- Vérifier régulièrement le mât pour s'assurer qu'il ne bascule pas et ne présente pas de déformation.
- Vérifiez régulièrement toutes les pièces structurelles de la potence pour s'assurer qu'il n'y a pas de dommages et de fissures.- Ne pas surchargez.
- Ne pas soulever de personne.
- Ne pas stationner ou se positionner sous le palan.
- Les personnes qui ne connaissent pas les consignes de sécurité du produit, les procédures d'installation et de fonctionnement ne doivent pas utiliser le produit
- Il est strictement interdit d'utiliser deux palans électriques pour élinguer ou supporter un même poids simultanément

V. ENTRETIEN ET ENTREPOSAGE

5.1 Maintenance

Après chaque utilisation, vérifier régulièrement toutes les pièces de la potence afin de s'assurer qu'il n'y a pas d'endommagement, ou un boulon et écrous desserrés, en particulier les vis de serrage.
Le produit doit être correctement emballé après démontage pour le transport, veillez à ne pas omettre de pièce.

5.2- Entretien

- Nettoyer le produit à l'aide d'un chiffon doux et propre.
- Ne pas utiliser de produit d'entretien agressif (solvants, détergents) ni d'éponge abrasive ni d'objets tranchants ou pointus.
- Ne pas laver à l'eau sous pression.

5.3- Entreposage

il est recommandé de ranger le produit dans un local sec.
Toujours ranger le produit hors de portée des enfants, soit en hauteur soit sous clef.

5.4- Mise au rebut

En fin de vie, ne pas jeter le produit avec les ordures ménagères ou dans l'environnement.
Apporter le produit à une déchetterie ou à un centre de collecte de déchets, ou renseignez-vous auprès de votre commune.
Effectuer la mise au rebut du produit, des accessoires et de l'emballage conformément aux réglementations locales relatives à la protection de l'environnement.

EN – Original Instructions

I. CHARACTERISTICS

Reference	PP121
Model / Type	HST-300-1100B
Length	0,75m à 1,10m
Lifting capacity	600Kg à 0,80m 300Kg à 1,20m
Rotation angle range	-45º to +45º

II. SAFETY INSTRUCTIONS

Before using this product, read and understand all safety instructions.
Always follow the safety instructions to minimize risk of damage to property, and to minimize any risk of damages and injuries to persons and animals.

3.1- Symbols

	Caution! Risk of injury and/or damage and/or deterioration of product in case of non compliance to safety requirements
	Read the instructions manual.
	Keep persons (esp. children) and animals away from product and working area

2.2- General safety instructions

1. Keep work area clean
Cluttered areas and benches invite accidents and injuries.
Install the hoist frame in an area that will allow its free movement and rotation.
2. Consider work area environment
Keep work area well lit (natural light or sufficient artificial lighting).
3. Keep children away
Do not let bystanders touch the product.
All bystanders (esp. children) should be kept away from product and work area.
Keep the product away from children or from their environment. Never allow children to operate the product. Children should be supervised to ensure that they do not play with the product.
4. Store idle products
When not in use, product should be stored properly and out of reach of children.
5. Do not force the product
It will do the job better and safer at the rate load for which it is intended.
Do not use the product for purposes other than those for which it is intended. The product will do a better and safer job if it is used only for the purposes it was designed for.
6. Use the right product
Do not force small products or attachments to do the job of a heavy duty product.
7. Dress properly
When installing, do not wear loose clothing or jewellery; they can be caught in moving parts.
Wear protecting hair covering to contain long hair.
8. Use protective equipment
When installing, wear protective equipment appropriate to working conditions and work environment

Wear protective helmet, safety goggles, ear mufflers, face or dust mask, rubber gloves and non-skid footwear to reduce the risk of personal injury during product use or manipulation.
9. Do not overreach
Keep proper footing and balance at all times during product use or manipulation.
10. Maintain product with care
Keep product clean for better and safer performance.
11. Stay alert
Watch what you are doing. Use common sense.
Do not operate product when you are tired, under the influence of alcohol, prescription medicines or drugs.
12. Check damaged parts
Before further use or reuse of the product, it should be carefully checked to determine that it will operate properly and perform its intended function.
13. Warning
The use of any accessory or attachment, other than those recommended in this instruction manual, may present a risk of injury to persons or animals and may cause damages.
The user and/or operator are responsible for any damages or injury caused to properties and/or persons.
14. Have your product repaired by a qualified person
Unless otherwise indicated in this instruction manual, repairs or replacement of any damaged part in an authorized service centre is recommended.
15. Remarks:
The safety precautions and instructions given in this manual are unable to cover in detail all the conditions and situations that may arise.
The operator and/or user must use common sense and caution when operating the product especially for any matters that are not referred in the above

2.3- Specific instructions for use
1. The use of this product by children is forbidden.
2. Only well-instructed adults should operate the product. This product is not intended for use by persons (including children) with reduced physical, sensory or mental capabilities, or lack of experience and knowledge, unless they have been given supervision or instruction concerning use of the product by a person responsible for their safety.

III. GETTING STARTED

3.1- Unpacking
- Remove product from its packaging.
- Check that product and accessories are not damage

3.2- Assembly
3.2.2- PP121
1) For proper installation of the protrusion bar, follow instructions as shown Fig.3.
2) When mounting the hoist, make sure to use the rubber blocks to avoid slippage of the bracket on the protrusion bar..

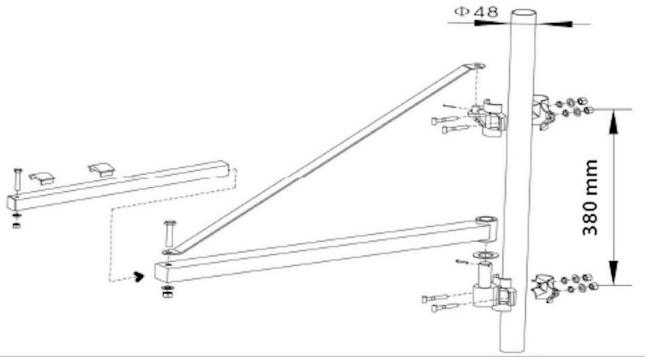

Fig.3

IV. OPERATION

4.1- Intended use

The hoist frame is applicable to mini electric hoists (within the limits of the lifting capacity).
The hoist frame is intended to mount one hoist only.

4.2- Operation

1) Choose the adequate electric hoist
2) Make sure the cantilever is tight during installation and does not have any slippage.
3) After installation, proceed with following verifications at least 2 times:
   a) up and down no-load testing
   b) 45° left and right rotation testing
   c) Then add the load to rated capacity and slowly lift it.
4) After testing is complete, please tighten the bolts

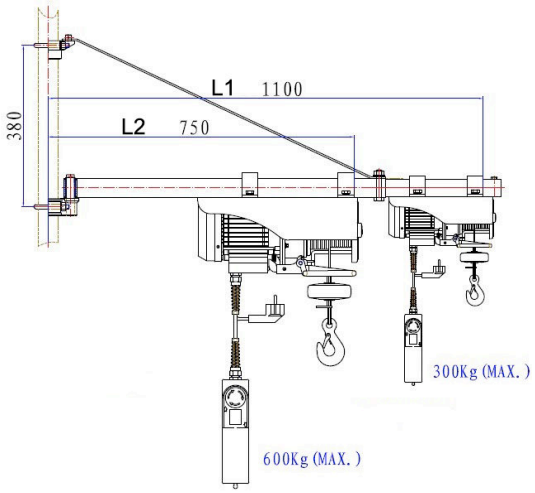

Fig.4

4.3- Advise for users

- Periodically check the supporting steel pipe to make sure that it doesn't rock nor bend
- Regularly check all the structural parts of the hoist frame to make sure there is no damage and cracking.
- Do not overload.
- Do not lift persons.
- Do not stand under the hoist.
- Persons who do not know the safety knowledge of the product, the installation and operating procedures must not operate the product
- It is strictly forbidden to use two electric hoists to sling or support a weight simultaneously.

V. MAINTENANCE AND STORAGE

5.1- Maintenance

After use, regularly check every part of the hoist frame to make sure that there is no damaging, or loosened bolt and nuts, especially the clamping bolts.
Product must be properly packaged after disassembling for transportation, and do not omit any part.

5.2- Cleaning

- Clean product with a soft clean cloth.
- Do not use aggressive cleansers (solvents or abrasive cleansers), or an abrasive sponge.
- Do not use high pressure water.

5.3- Storage

Product must be stored in a dry location.
Always lock up product and keep out of reach of children

5.4- Disposal

Do not dispose the product with household garbage. Do not throw into the environment.
Dispose of the product in a collection centre, or a waste drop-off centre; or seek advice from your local municipality.Disposal of the product, accessories and packaging should be carried out according to local regulations governing environment protection.

IT - Traduzione delle istruzioni originali

I. CARATTERISTICHE

Articolo	PP121
Modello	HST-300-1100B
Lunghezza	0,75m à 1,10m
Capacità di carico	600Kg à 0,80m 300Kg à 1,20m
Angolo di rotazione	-45º to +45º

II. ISTRUZIONI DI SICUREZZA

Prima di utilizzare questo prodotto, leggere tutte le istruzioni di sicurezza e assicurarsi di averle comprese.
Attenersi sempre alle istruzioni di sicurezza per evitare qualsiasi rischio di danni, lesioni e ferite.

2.1- Simboli

	Attenzione! Rischio di lesioni e/o danni e/o deterioramento del prodotto in caso di non conformità ai requisiti di sicurezza.
	Leggere il manuale d'istruzioni.
	Tenere persone (es. bambini) e animali lontani dal prodotto e dall'area di lavoro.

2.2- Avvertenze

1. Mantenere in ordine l'area di lavoro.
Il disordine nell'area di lavoro aumenta il rischio di incidenti.
Installare il braccio in un luogo che permetta un movimento ed una rotazione senza ingombri.
2. Tenere conto dei fattori circostanti che potrebbero influenzare l'ambiente lavorativo.
Accertarsi che l'illuminazione sia buona (luce del sole o illuminazione artificiale).
3. Tenere il prodotto lontano dai bambini.
Non lasciare che altre persone tocchino l'utensile.
Tenere tutte le persone (es. bambini) lontani dal prodotto e dall'area di lavoro.
Tenere il prodotto fuori dalla portata dei bambini e in ogni caso lontano da ambienti frequentati da essi. Non lasciare che i bambini utilizzino l'attrezzo. I bambini devono essere controllati per garantire che non giochino con l'utensile.
4. Riporre gli utensili in un luogo sicuro.
Gli utensili non utilizzati devono essere conservati in una stanza asciutta e chiusa a chiave, non accessibile ai bambini.
5. Non sovraccaricare l'utensile.
Il lavoro sarà migliore e più sicuro, se si rispettano le norme di applicazione specificate.
6. Utilizzare l'utensile in modo corretto.
Non usare utensili o accessori troppo deboli per lavori pesanti.
7. Indossare abbigliamento da lavoro adeguato.
Durante l'installazione, non indossare abiti ampi o gioielli (possono impigliarsi nelle parti in movimento).
Se si hanno i capelli lunghi, indossare un casco.
8. Usare vestiario antinfortunistico.
Durante l'installazione, indossare indumenti adeguati ai fattori circostanti dell'area di lavoro.
Usare il casco, occhiali di sicurezza, protezione uditiva, maschera antipolvere, guanti e scarpe di

protezione per ridurre il rischio di ferite in occasione dell'utilizzo del prodotto.
9. Non distendersi oltre l'area in cui si sta operando.
Evitare posture anomale. Accertarsi di avere una posizione eretta sicura e mantenersi sempre bene in equilibrio durante l'utilizzo del prodotto..
10. Avere cura del prodotto.
Tenere il prodotto pronto per l'uso e pulito, per lavorare bene e in sicurezza.
11. Fare sempre attenzione.
Guardare quello che state facendo. Procedere con giudizio.
Non utilizzare l'utensile se non si è concentrati, si è stanchi o sotto l'influenza di alcool, medicinali o droghe.
12. Controllare che il dispositivo non sia danneggiato.
Prima di continuare ad utilizzare l'utensile, controllare attentamente che non ci siano danni e che i dispositivi di protezione funzionino correttamente.
13. Avvertenza
L'uso di accessori diversi da quelli consigliati nelle istruzioni sul funzionamento può comportare il rischio di lesioni alla persona ed animali e di danni ai beni.
L'utente e/o l'operatore dell'utensile, sono i soli responsabili dei danni e ferite causati ai beni ed alle persone.
14. Le riparazioni devono essere eseguite solo da un elettricista qualificato.
Parti danneggiate, devono essere riparate o sostituite da un'officina di assistenza autorizzata, se non diversamente indicato nel manuale di istruzioni.
15. Osservazioni
Le norme di sicurezza e le istruzioni indicate nel presente manuale, non sono in grado di illustrare in modo esauriente tutte le condizioni e le situazioni che possono verificarsi. L'utente e/o l'operatore devono utilizzare l'utensile con buon senso e prudenza, in particolare modo nelle situazioni non illustrate nel manuale.

2.3- Istruzioni di sicurezza

1. L'utilizzo di questo prodotto è vietato ai bambini ed adolescenti.
2. L'apparecchio può essere utilizzato esclusivamente da persone adulte e ben addestrate. Questo prodotto non è adatto all'uso da parte di persone (inclusi bambini) con capacità fisiche, sensoriali o mentali ridotte, nonché prive di esperienza e competenze, a meno che queste non siano supervisionate o istruite sull'uso dell'utensile da una persona responsabile della loro sicurezza.

III. PER INIZIARE

3.1- Apertura del collo
- Rimuovere il prodotto dal suo imballaggio.
- Controllare che l'utensile e gli accessori non siano danneggiati.

3.2.2- PP121

1) Installare la barra aggiuntiva di estensione, come illustrato nella Fig.3.
2) Quando si installa il paranco, assicurarsi di posizionare il blocco di gomma sotto il braccio di fissaggio per evitare lo slittamento.

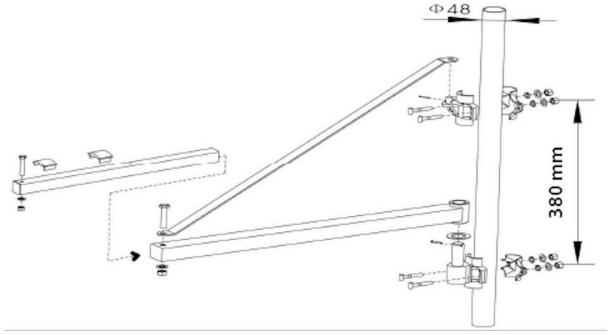

Fig.3

IV. FUNZIONAMENTO

4.1- Uso destinato:
Il braccio è destinato a piccoli paranchi elettrici (entro la capacità di sollevamento).
Il braccio è destinato a supportare un solo paranco.

4.2- Utilizzo
1) Scegliere il paranco elettrico adeguato,
2) Assicuratevi che l'albero cantilever sia stretto correttamente e non presenti la possibilità di slittamento.
3) Dopo l'installazione, procedere alle seguenti verifiche almeno per 2 volte:
a) Prova di sollevamento a vuoto.
b) Prove di rotazione a 45° a sinistra e diritto.
c) Poi, aggiungete il carico nella capacita' consentita e sollevatela lentamente.
4) Dopo avere finito il test, stringere i bulloni quanto necessario.

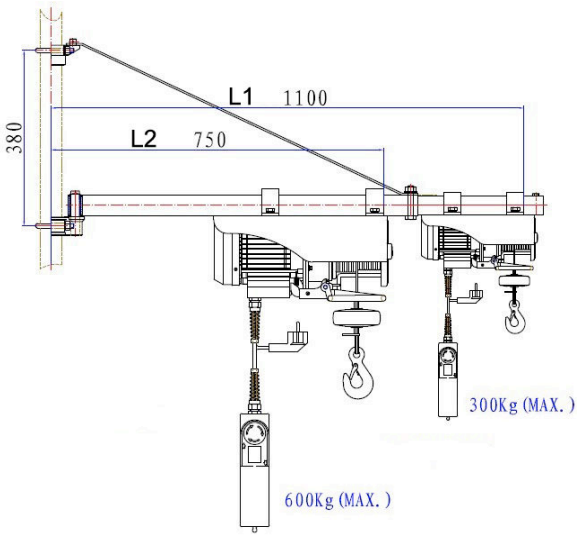

Fig.4

4.3- Consiglio d'uso

- Verificare regolarmente l'albero per assicurarsi che non ribalti e non presenti deformazioni.
- Verificate regolarmente tutti i locali strutturali del braccio per assicurarsi che non presentino danni o crepe.
- Non sovraccaricare.
- Non sollevare persone o animali.
- Non sostare o posizionarsi sotto il paranco.
- Le persone che non conoscono le norme di sicurezza, le procedure di installazione e di funzionamento del prodotto, non devono utilizzarlo.
- E'vietato utilizzare due paranchi elettrici per imbracare o supportare simultaneamente uno stesso peso.

V. PULIZIA E CONSERVAZIONE

5.1- Manutenzione
Dopo ogni utilizzazione, verificare regolarmente tutti i locali del braccio per assicurarsi che non ci siano danneggiamenti, bulloni o dadi allentati, in particolare le viti di serraggio.
Dopo l'utilizzo, il prodotto deve essere imballato correttamente, accertandosi che tutti i pezzi siano stati raccolti.

5.2- Pulizia
- Pulire semplicemente con un panno morbido.
- Non utilizzare prodotti pulitori aggressivi (solventi, detersivi), tantomeno spugne abrasive o oggetti affilati e appuntiti.
- Non lavare l'utensile con getti d'acqua ad alta pressione.

5.3- Conservazione
Conservare in un luogo asciutto, sotto chiave e fuori dalla portata dei bambini.

5.4- Smaltimento
Non gettare il prodotto assieme a rifiuti domestici o nell'ambiente naturale.
Portare il prodotto in un centro per il trattamento dei rifiuti o in un centro di raccolta; in mancanza

di essi, informatevi presso il vostro comune.
Effettuare lo smaltimento del prodotto, degli accessori e dell'imballaggio, conformemente alle regolamentazioni locali, relative alla protezione dell'ambiente naturale.

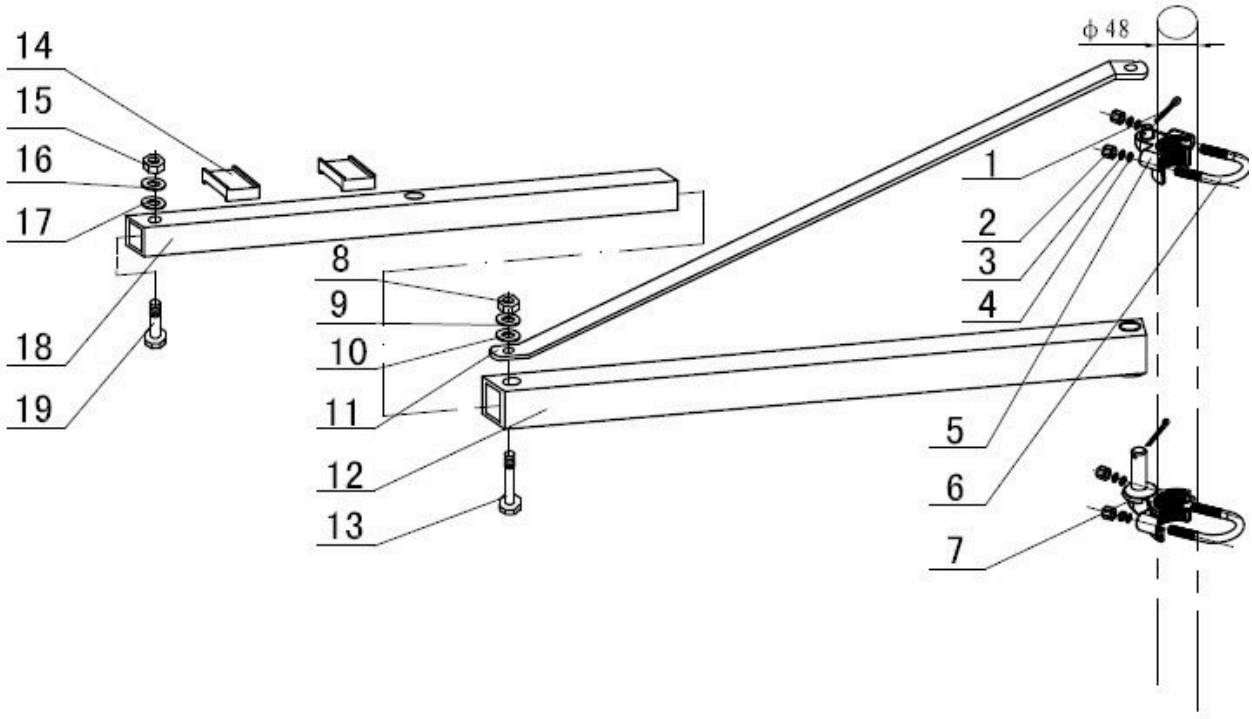

Parts List – Nomenclature - Elenco componenti

Part.	Description	Qty.	Part.	Description	Qty.
1	Cotter Pin Φ3x45 , Φ3x60	2	11	Support Bar	1
2	Hex Nut M10	4	12	Main Support Tube	1
3	Spring Washer d10	4	13	Hex Bolt M12x70	1
4	Plain Washer d10	4	14	Mounting Gasket	2
5	Clamp(Upper)	1	15	Hex Nut M8	1
6	“U” Clamp	2	16	Spring Washer d8	1
7	Clamp(Lower)	1	17	Plain Washer d8	1
8	Hex Nut M12	1	18	Extension Tube	1
9	Spring Washer d12	1	19	Hex Bolt	1
10	Plain Washer d12	1			